平成27年度新人戦県大会　男子個人戦　　平成28年1月16日（土）　於：浜北総合体育館

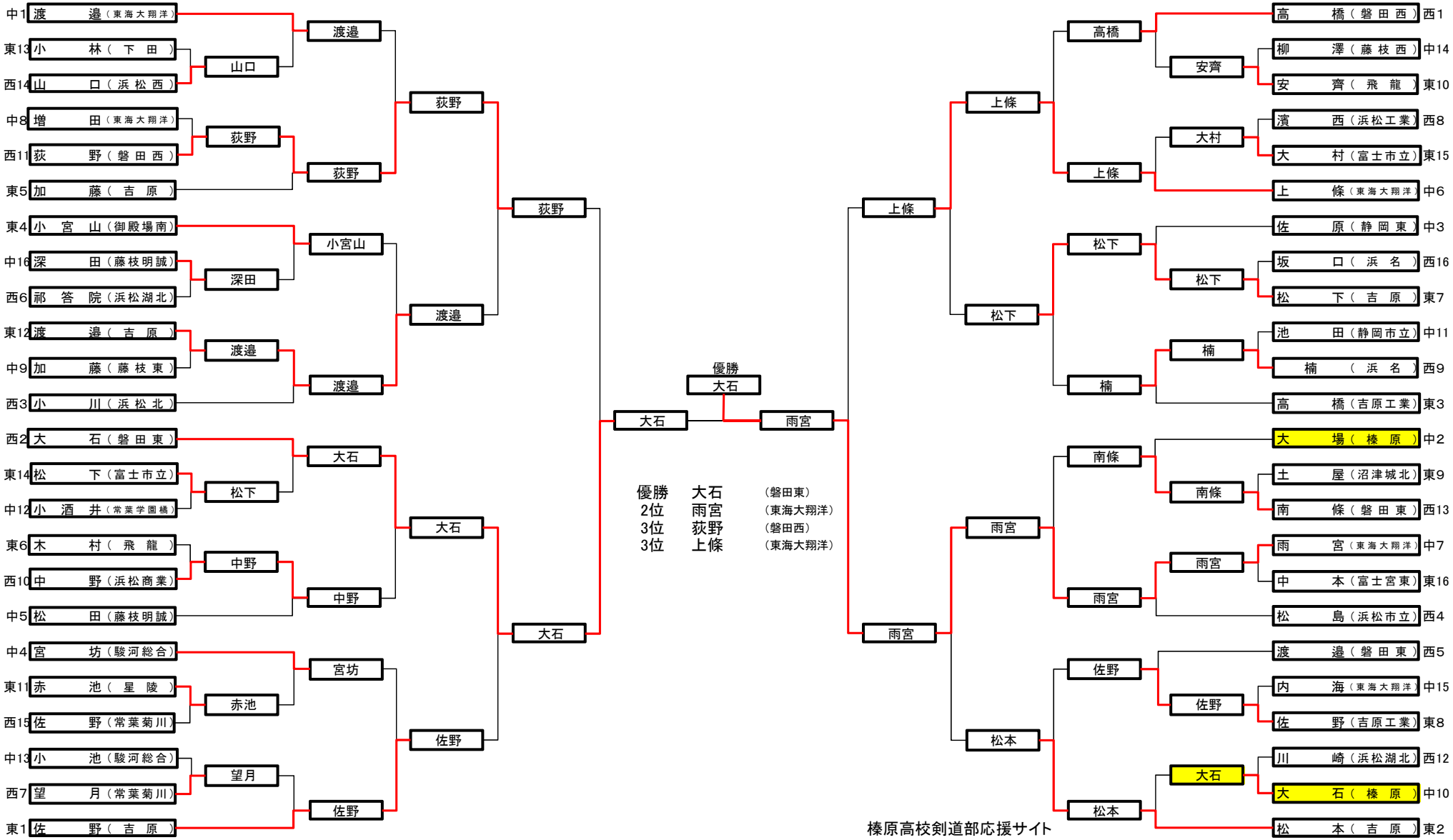

榛原高校剣道部応援サイト