平成27年度新人戦県大会　男子団体戦　　平成28年1月17日（日）　於：浜北総合体育館

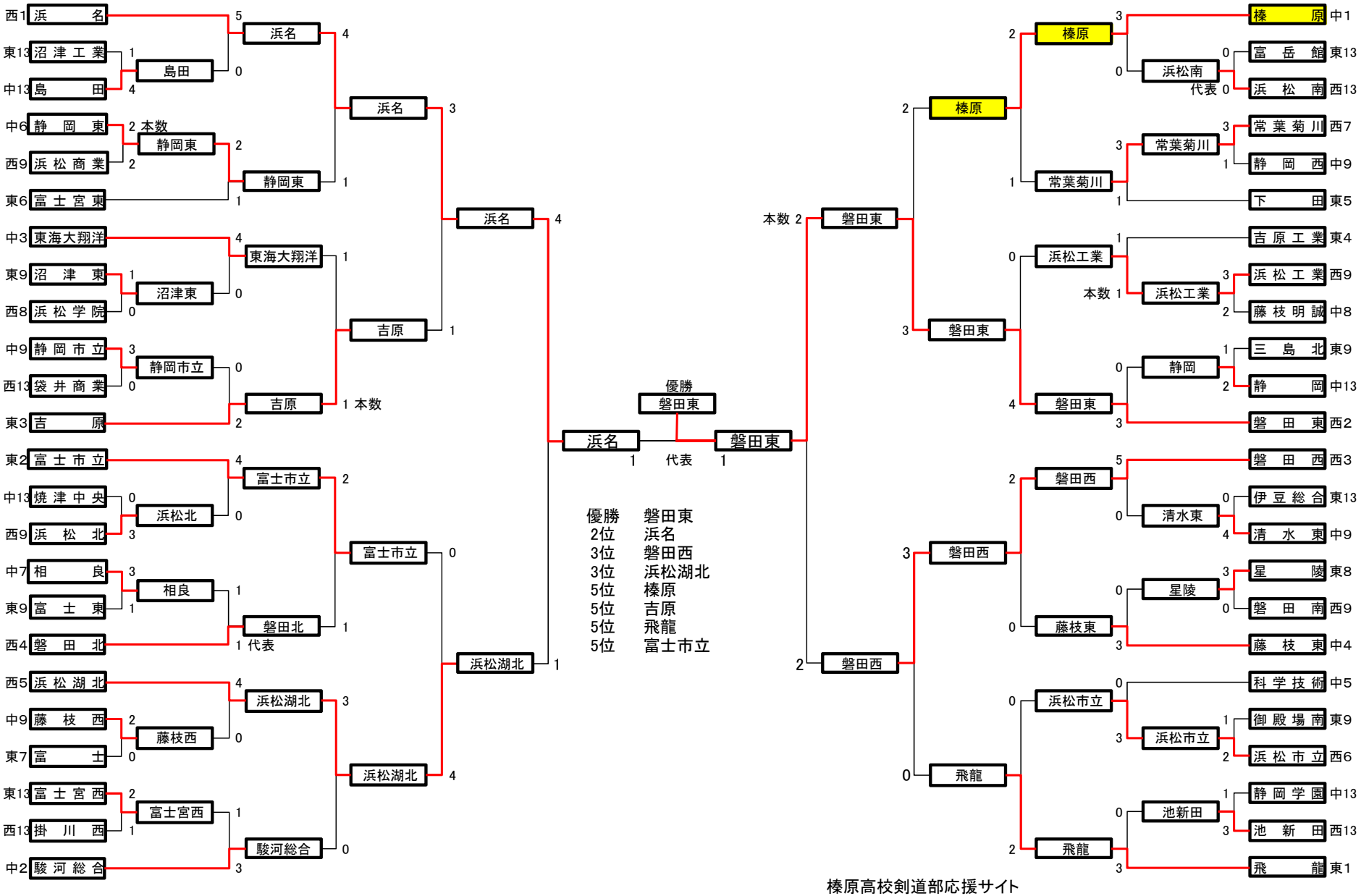

優勝　磐田東
2位　浜名
3位　磐田西
3位　浜松湖北
5位　榛原
5位　吉原
5位　飛龍
5位　富士市立

榛原高校剣道部応援サイト