平成27年度新人戦県大会　**女子個人戦**　　平成28年1月17日（日）　於：浜北総合体育館

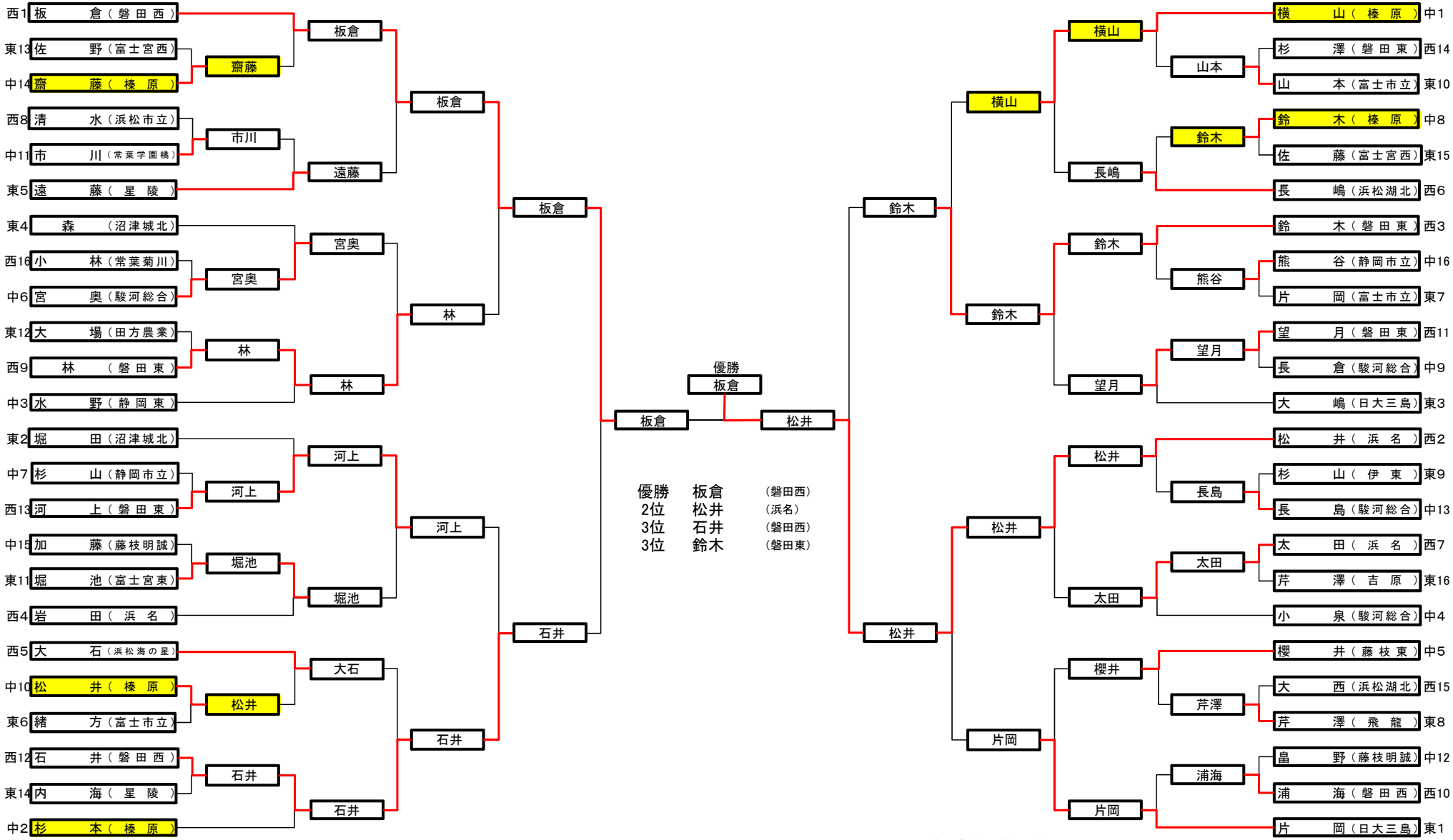

榛原高校剣道部応援サイト