平成29年度　静岡県高校総体　県大会　女子団体戦　　平成29年6月3日（土）　於：静岡県武道館
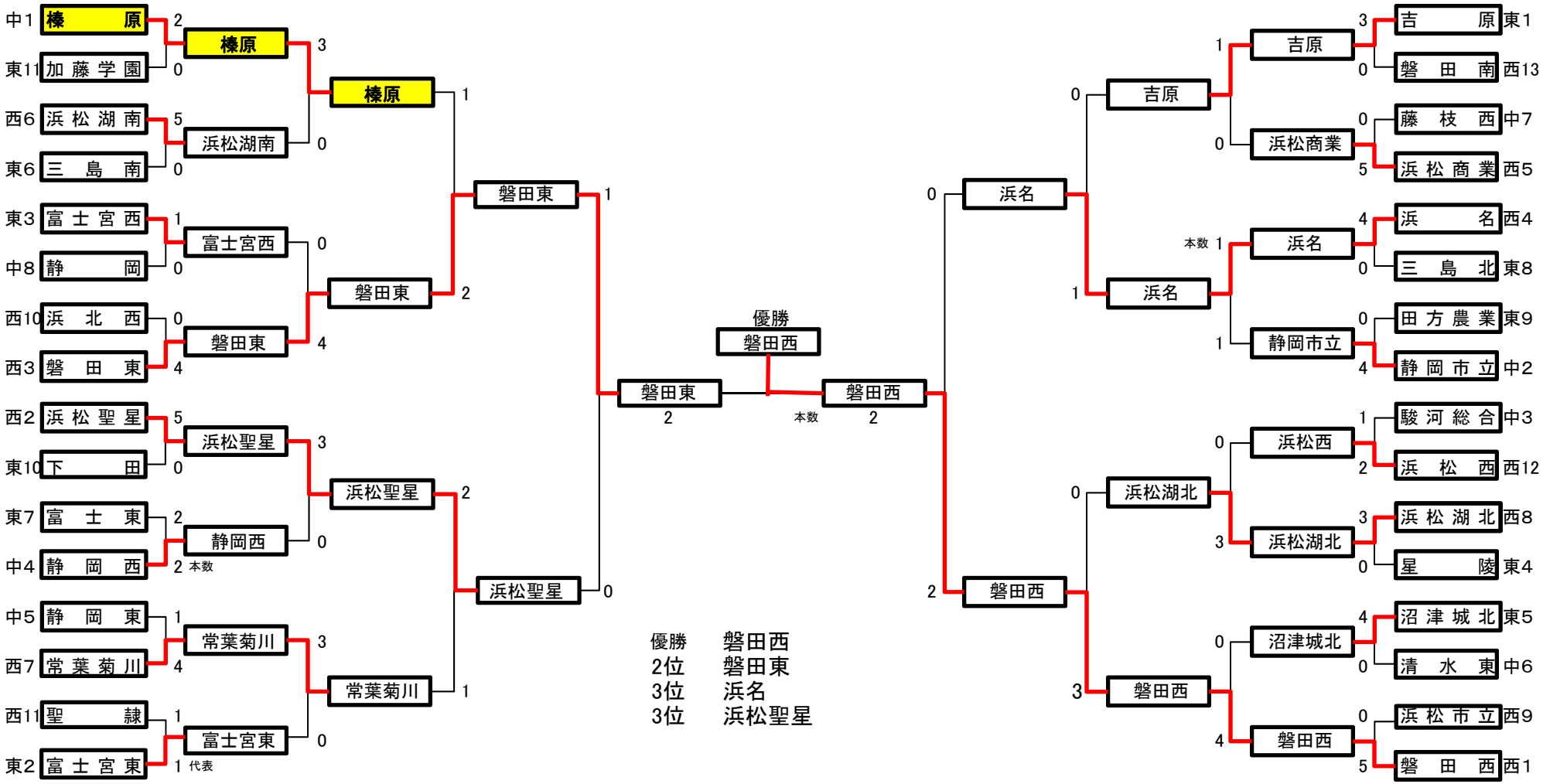
榛原高校剣道部応援サイト