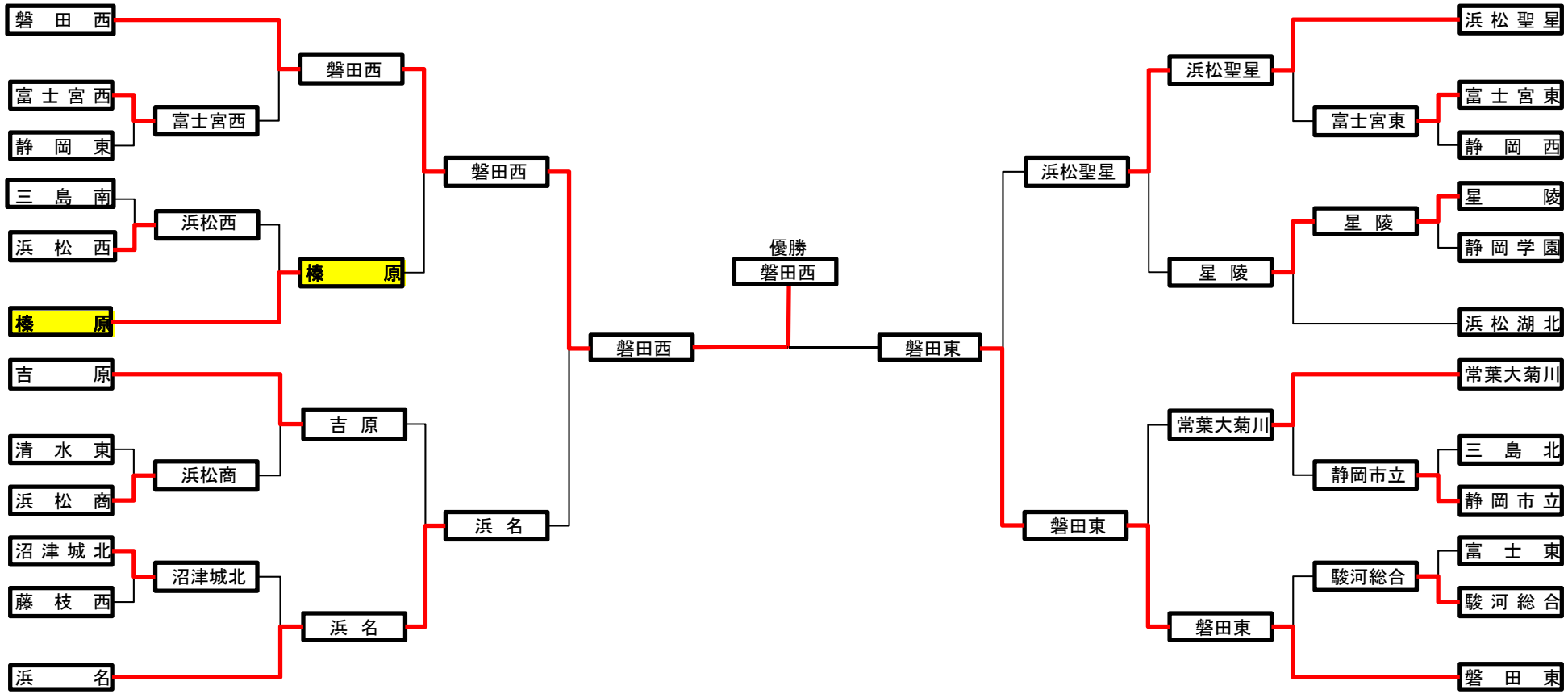平成29年度　石垣杯争奪静岡県高等学校剣道優勝大会　**女子団体戦**　　平成29年11月23日（木）　於：静岡県立武道館