令和元年度 東海高等学校剣道選抜大会　男子団体戦　　令和2年2月16日（日）　於：せきしんふれ愛アリーナ（岐阜県関市）

榛原高校剣道部応援サイト

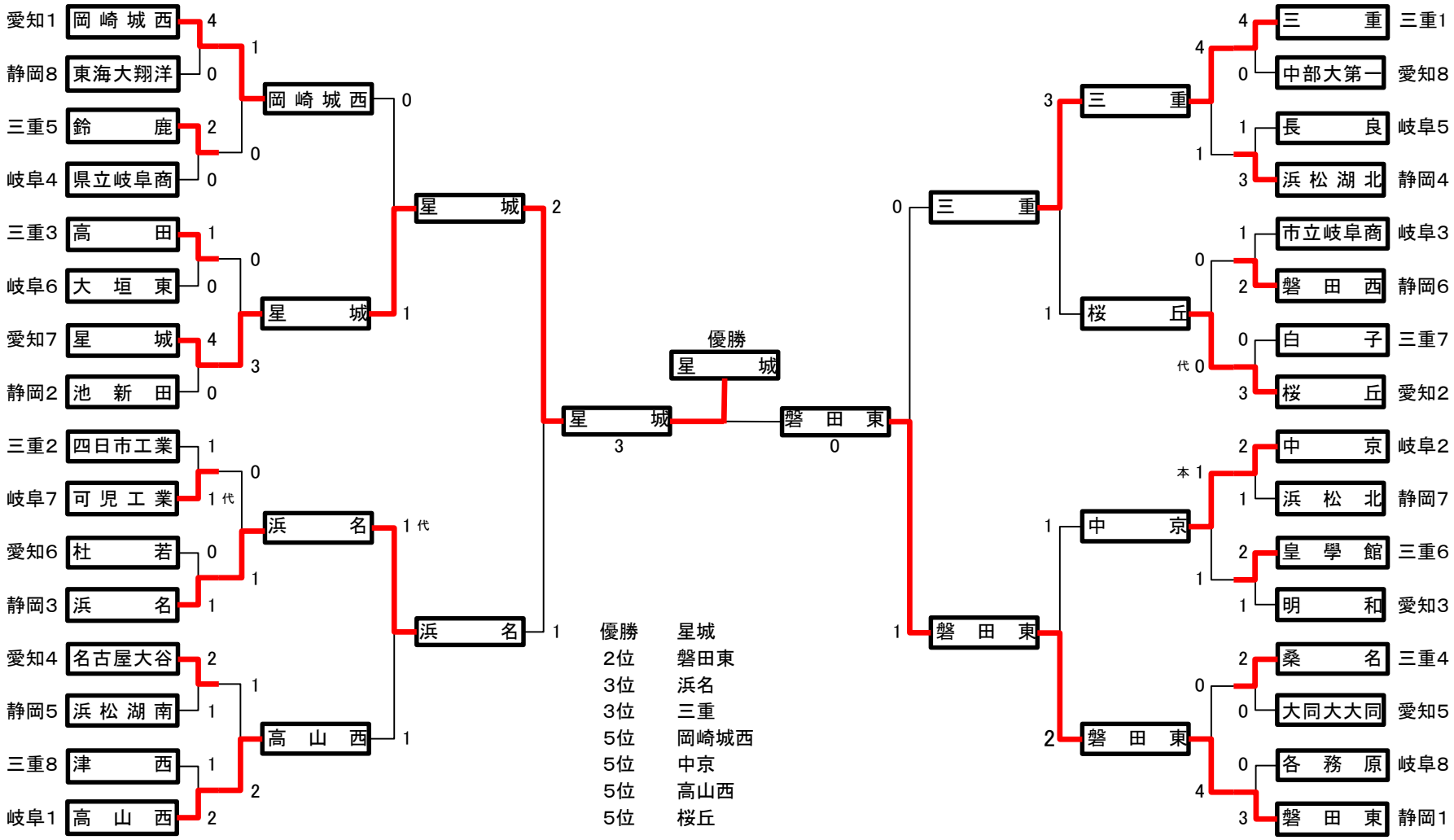

優勝	星城
2位	磐田東
3位	浜名
3位	三重
5位	岡崎城西
5位	中京
5位	高山西
5位	桜丘